MURR ELEKTRONIK
stay connected

MET 2500-230-400±5%/24 UL

The MET series comprises single-phase safety transformers/isolating transformers of the protection class I and protection degree IP00 with double insulation between the primary and secondary windings for general use in industrial applications.

Link do produktu

Ilustracje

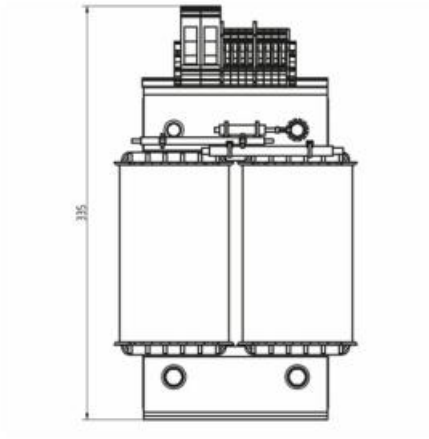

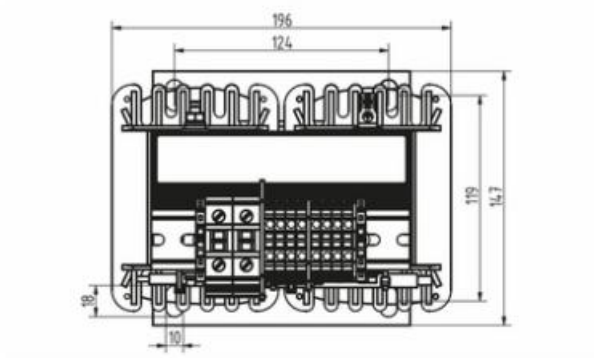

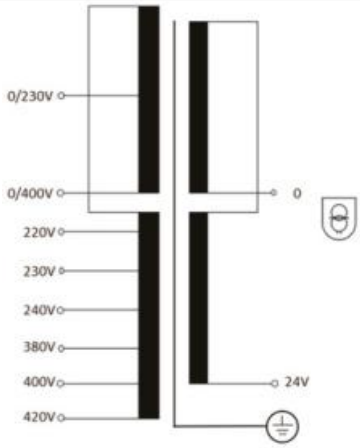

Ilustracja zastępcza

Dane elektryczne | Zasilanie

Częstotliwość sieci	50/60 Hz

Dane elektryczne | Wejście

Napięcie wejściowe 1 AC	230 V
Napięcie wejściowe 2 AC	400 V
Prąd wejściowy przy napięciu wejściowym 1 AC	11,2 A
Prąd wejściowy przy napięciu wejściowym 2 AC	6,5 A
Inrush current at input voltage 1	249 A

Informacje zawarte w tym arkuszu danych zostały opracowane z najwyższą starannością.
Odpowiedzialność co do poprawności, kompletności i aktualności jest ograniczona do rażącego przewinienia. Stan: 19.05.2024

Inrush current at input voltage 2	143 A
Prąd zwarciowy dla napięcia wejściowego 1	398 A
Prąd zwarciowy dla napięcia wejściowego 2	229 A
Dane elektryczne | Wyjście	
Napięcie wyjściowe AC	24 V
Dane mechaniczne | Dane montażowe	
Typ montażu	przykręcone
Suitable for mounting type	4-otworowe mocowanie śrubowe
Wymiar mocowania a	119 mm
Wymiar mocowania b	124 mm
Wymiar mocowania c	3,5 mm
Wysokość	147 mm
Szerokość	196 mm
Głębokość	335 mm
Średnica otworu	3,5 mm
Długość otworu	11 mm
Warunki otoczenia | Klimatyczne	
Ambient temperature min.	-20 °C
Ambient temperature max.	50 °C
Temperatura przechowywania min.	-30 °C
Temperatura przechowywania maks.	80 °C
Norma produktu	EN 61558-1, EN 61558-2-6, EN 62041
EMC	2014/30/EU
Dane handlowe	
GTIN	4065909078921
Jednostka pakowania	1
Kod taryfy celnej	85043200

Informacje zawarte w tym arkuszu danych zostały opracowane z najwyższą starannością.
Odpowiedzialność co do poprawności, kompletności i aktualności jest ograniczona do rażącego przewinienia. Stan: 19.05.2024