MURR ELEKTRONIK
stay connected

Zasilacz impulsowy MPS 1-fazowy

WE:95-265VAC WY:24V/3ADC

INPUT: 95...265 V AC
OUTPUT: 24 V DC
Prąd: 3 A
Mostkowanie zaniku zasilania min.
8.3 ms (115 V AC); min. 80 ms (230 V AC)
additional mounting feet for screw mounting part no. 89500

[Link do produktu]

Ilustracje

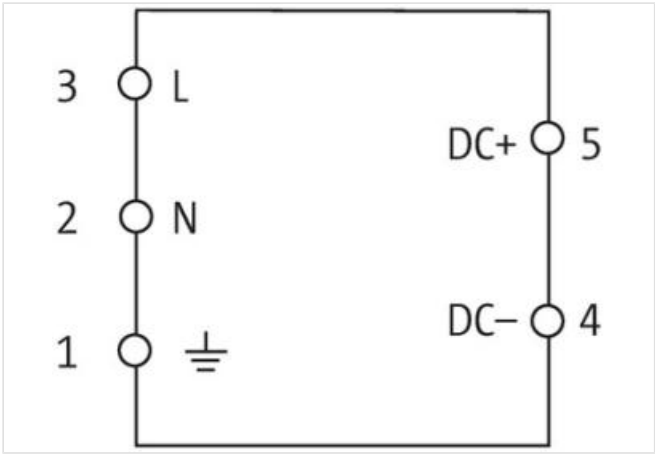

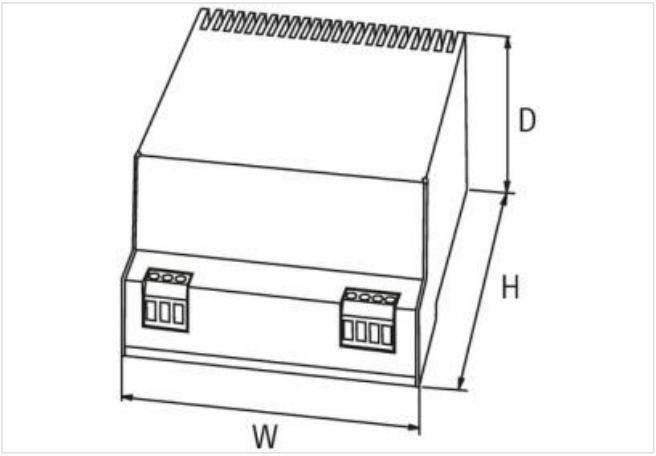

Ilustracja zastępcza

Dane handlowe

ECLASS-6.0	27049002
ECLASS-6.1	27049002
ECLASS-7.0	27049002
ECLASS-8.0	27049002

Informacje zawarte w tym arkuszu danych zostały opracowane z najwyższą starannością.
Odpowiedzialność co do poprawności, kompletności i aktualności jest ograniczona do rażącego przewinienia. Stan: 20.04.2024

MURR ELEKTRONIK
stay connected

ECLASS-9.0	27040701
ECLASS-10.1	27040701
ECLASS-11.1	27040701
ECLASS-12.0	27040701
ETIM-5.0	EC002540
GTIN	4048879080736
Jednostka pakowania	1
Kod taryfy celnej	85044083
Dane techniczne | Dane elektryczne	
Możliwość połączenia równoległego	nie
Połączenie szeregowe	tak
Stopień bezpieczeństwa	SELV
Dane elektryczne | Zasilanie	
Częstotliwość sieci	50 ... 60 Hz
Dane elektryczne | Wejście	
Napięcie wejściowe 1 AC	115 V
Napięcie wejściowe 2 AC	230 V
Napięcie wejściowe AC min.	95 V
Napięcie wejściowe AC maks.	265 V
Prąd wejściowy przy napięciu wejściowym 1 AC	1,5 A
Prąd wejściowy przy napięciu wejściowym 2 AC	0,75 A
Inrush current max.	20 A
Dobezpieczenie zewnętrzne maks.	10 A
Sprawność	84 %
Dane elektryczne | Wyjście	
Napięcie wyjściowe DC	24 V
Napięcie wyjściowe DC min.	23,76 V
Napięcie wyjściowe DC maks.	24,72 V
Napięcie wyjściowe ustawiane	nie
Prąd wyjściowy	3 A
Prąd wyjściowy (UL)	3,5 A
Falowość resztkowa właściwa maks.	20 mV
Spikes (s-s) max.	100 mV
Ochrona urządzenia | Elektryczna	
Ochrona przeciążeniowa wyjścia	tak
Ochrona przeciwzwarciowa wyjścia	tak
Dane mechaniczne | Dane montażowe	
Typ montażu	geschnappt
Suitable for mounting type	Szyna nośna TH35, (EN 60715)
Wysokość	132 mm
Szerokość	75 mm
Głębokość	71 mm
Warunki otoczenia | Klimatyczne	
Temperatura robocza min.	0 °C
Temperatura robocza maks.	60 °C
Temperatura przechowywania min.	-25 °C
Temperatura przechowywania maks.	85 °C
Względna wilgotność powietrza min. (praca)	5 %
Względna wilgotność powietrza maks. (praca)	95 % bez kondensacji
Typ przyłącza 2	

Informacje zawarte w tym arkuszu danych zostały opracowane z najwyższą starannością.
Odpowiedzialność co do poprawności, kompletności i aktualności jest ograniczona do rażącego przewinienia. Stan: 20.04.2024

Typ połączenia	Zaciski śrubowe SK
Family construction form	zacisk
Gender	female
Kolor uchwytu stykowego	zielony
Liczba biegunów	2
PIN 1	+
PIN 2	-
Typ połączenia	Zaciski śrubowe SK
Family construction form	zacisk
Gender	female
Kolor uchwytu stykowego	zielony
Liczba biegunów	3
PIN 1	PE
PIN 2	N
PIN 3	L

Informacje zawarte w tym arkuszu danych zostały opracowane z najwyższą starannością.
Odpowiedzialność co do poprawności, kompletności i aktualności jest ograniczona do rażącego przewinienia. Stan: 20.04.2024