MURR ELEKTRONIK
stay connected

S-Switch 30 S 2NO 2x40SR M12(4)

Select switch 2x40° spring return

S-Switch 30 S 2NO 2x40SR M12(4)
Select switch 1x40° spring return
Frontring stainless steel
Mounting hole 30,3 mm
Connection M12 (4-pin)

Link do produktu

Ilustracje

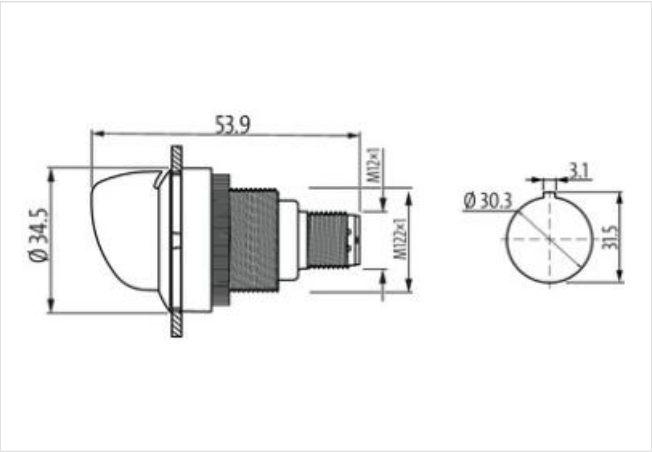

Ilustracja zastępcza

Dane handlowe	
ECLASS-6.1	27371243
ECLASS-7.0	27371243
ECLASS-8.0	27371243
ECLASS-9.0	27371243
ECLASS-10.1	27371243
ECLASS-11.1	27371243
ECLASS-12.0	27371243
GTIN	4065909019658
Jednostka pakowania	1
Kod taryfy celnej	85365080

Dane elektryczne | Zasilanie	
Znamionowe napięcie robocze AC-15	35 V
Znamionowe napięcie robocze DC-13	35 V
Znamionowy prąd roboczy	0,1 A

Dane elektryczne | Wejście	
Prąd zwarciowy	1000 A

Dane elektryczne | Wyjście	
Moc łączeniowa maks.	0,25 W
Napięcie łączeniowe AC min.	1 V

Informacje zawarte w tym arkuszu danych zostały opracowane z najwyższą starannością.
Odpowiedzialność co do poprawności, kompletności i aktualności jest ograniczona do rażącego przewinienia. Stan: 25.04.2024

Napięcie łączeniowe AC maks.	32 V
Napięcie łączeniowe AC maks. (UL 60947)	30 V
Napięcie łączeniowe DC min.	1 V
Napięcie łączeniowe DC maks.	32 V
Napięcie łączeniowe DC maks. (UL 60947)	30 V
Prąd łączeniowy min.	1 mA
Prąd łączeniowy maks.	100 mA
Instalowanie | Podłączanie	
Family construction form	M12
Instalowanie | Układ pinów	
Kodowanie	A
Liczba biegunów	4
Ochrona urządzenia | Elektryczna	
Wysokość ustawienia max.	2000 m
Stopień ochrony, z przodu (EN IEC 60529)	IP65
Stopień ochrony, z tyłu (EN IEC 60529)	IP65
Stopień zanieczyszczenia	2
Ochronnik zwarciowy (SCPD)	Bezpiecznik 250 V / 0,1 A / 1,5 kA gG, szybki
Znamionowe napięcie izolacji	250 V
Kategoria przepięcia (EN 60950-1)	II
Ochrona urządzenia | Mechaniczna	
Mechaniczny cykl życia	200000 Cykle
Mechaniczny cykl życia B10	250000 Cykle
Typ obudowy UL, z przodu	type 4X
Ochrona urządzenia | Media	
Odporność na mgiełkę solankową (IEC 60068-2-11)	tak
Dane techniczne | Dane mechaniczne	
Z oświetleniem	nie
Funkcja włączania	dotykowo
Color	czarny
Kolor przesłony	biały
Kolor kołnierza	czarny
Kolor pierścienia przedniego	czarny
Forma kołnierza	okrągłe
Rodzaj styku	2 S
Dane mechaniczne | Dane materiałowe	
Materiał obudowa	Tworzywo sztuczne
Materiał styk	Gold
Dane mechaniczne | Dane montażowe	
Typ montażu	Pierścień gwintowany
Wysokość montażu	17,6 mm
Mounting depth	36,4 mm
Otwór montażowy	30,3 mm
Wysokość	34,5 mm
Szerokość	53,9 mm
Raster min.	35 mm
Warunki otoczenia | Klimatyczne	
Temperatura robocza min.	-40 °C
Temperatura robocza maks.	85 °C
Obniżenie wartości znamionowych od	40 °C

Informacje zawarte w tym arkuszu danych zostały opracowane z najwyższą starannością.
Odpowiedzialność co do poprawności, kompletności i aktualności jest ograniczona do rażącego przewinienia. Stan: 25.04.2024

Temperatura przechowywania min.	-40 °C
Temperatura przechowywania maks.	90 °C
Względna wilgotność powietrza maks. (praca)	93 %
Typ przyłącza 1	
Family construction form	M12
Gender	male
Kolor uchwytu stykowego	czarny
Kodowanie	A
Liczba biegunów	4
PIN 1	NO 1 2
PIN 2	NO 1
PIN 4	NO 2

Informacje zawarte w tym arkuszu danych zostały opracowane z najwyższą starannością.
Odpowiedzialność co do poprawności, kompletności i aktualności jest ograniczona do rażącego przewinienia. Stan: 25.04.2024