MURR ELEKTRONIK
stay connected

Przycisk E-Stop R-B 42 2NC 1NO, wyjście M12

E-Stop / R-B 42 2NC 1NO M12(8)
z portem M12
8-piny
Przycisk Awaryjny
2 NC
1 przycisk (1 zestyk zwierny)
Zakres dostaw:
Wymienna nakładka, przezroczysta, czerwona, żółta, zielona, niebieska
Tabliczki identyfikacyjne, O, I, R
mounting with clip on the back side

Link do produktu

Ilustracje

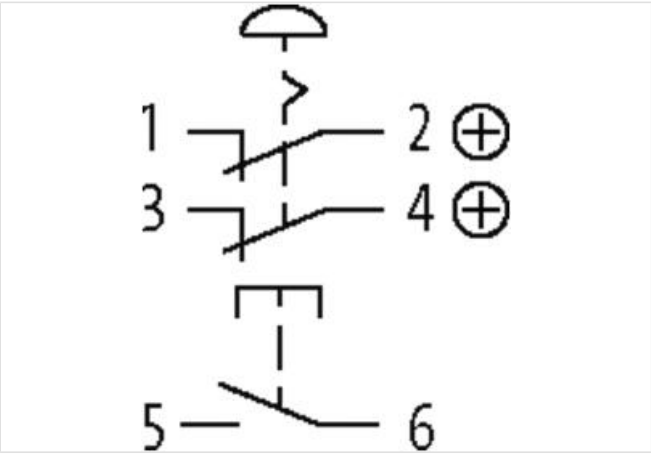

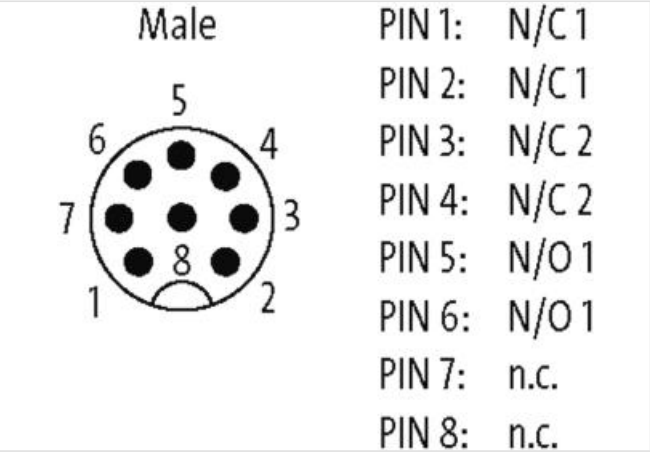

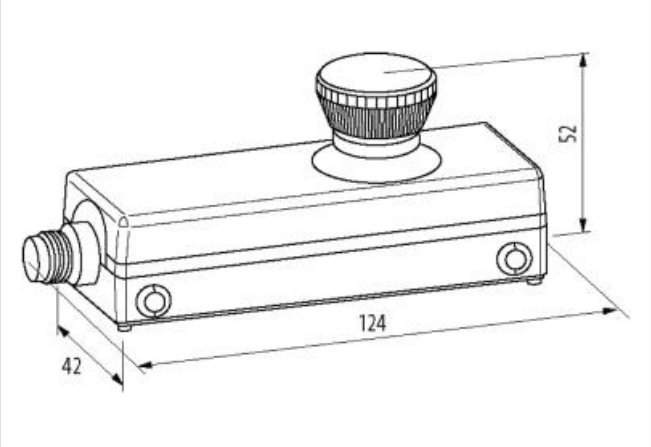

Ilustracja zastępcza

Dane handlowe

ECLASS-6.0	27371244
ECLASS-6.1	27371244

Informacje zawarte w tym arkuszu danych zostały opracowane z najwyższą starannością.
Odpowiedzialność co do poprawności, kompletności i aktualności jest ograniczona do rażącego przewinienia. Stan: 26.04.2024

MURR ELEKTRONIK
stay connected

ECLASS-7.0	27371244
ECLASS-8.0	27371244
ECLASS-9.0	27371244
ECLASS-10.1	27371244
ECLASS-11.1	27371244
ECLASS-12.0	27371244
ETIM-5.0	EC002034
GTIN	4048879594264
Jednostka pakowania	1
Kod taryfy celnej	85365080
Dane elektryczne | Zasilanie	
Napięcie robocze DC min.	1 V
Napięcie robocze DC maks.	36 V
Napięcie robocze DC (UL)	30 V
Prąd roboczy	1,5 A
Dane techniczne | Ochrona urządzenia	
Warunek cyklu życia	zależnie od obciążenia, zależnie od temperatury
Ochrona urządzenia | Elektryczna	
Stopień ochrony (EN IEC 60529)	IP65
Elektryczny cykl życia	50000 Cykle
Ochrona urządzenia | Mechaniczna	
Mechaniczny cykl życia	50000 Cykle
Mechaniczny cykl życia B10d	250000 Cykle
Dane techniczne | Dane mechaniczne	
Czas odbicia maks.	10 ms
Dane mechaniczne | Dane materiałowe	
Materiał styk	AgNi
Dane mechaniczne | Dane montażowe	
Wysokość	52 mm
Szerokość	124 mm
Głębokość	42 mm
Warunki otoczenia | Klimatyczne	
Temperatura robocza min.	-25 °C
Temperatura robocza maks.	70 °C
Temperatura przechowywania min.	-25 °C
Temperatura przechowywania maks.	85 °C
Dane techniczne | Niezawodność	
Zestyk rozwierny Lambda	20 %
Typ przyłącza 1	
Family construction form	M12
Gender	male
Kolor uchwytu stykowego	czarny
Kodowanie	A
Liczba biegunów	8
PIN 1	NC 1
PIN 2	NC 1 +
PIN 3	NC 2
PIN 4	NC 2 +
PIN 5	NO
PIN 6	NO

Informacje zawarte w tym arkuszu danych zostały opracowane z najwyższą starannością.
Odpowiedzialność co do poprawności, kompletności i aktualności jest ograniczona do rażącego przewinienia. Stan: 26.04.2024