MURR ELEKTRONIK
stay connected

Tłumik do stycznika Moeller

Warystor, 230VAC/DC

230 V AC/DC
VDR
Inne obwody i napięcia na życzenie.

Link do produktu

Ilustracje

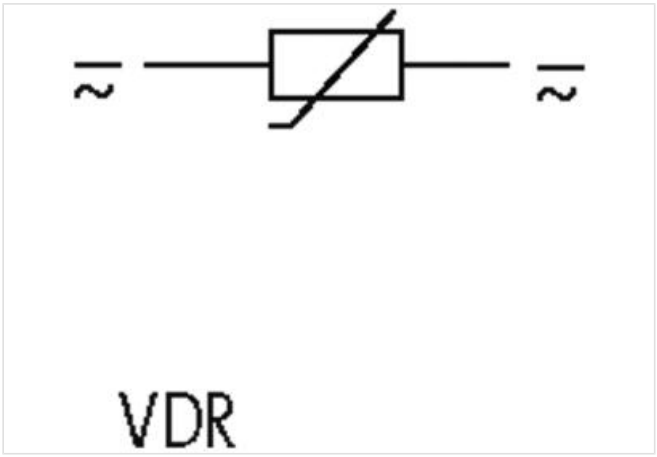

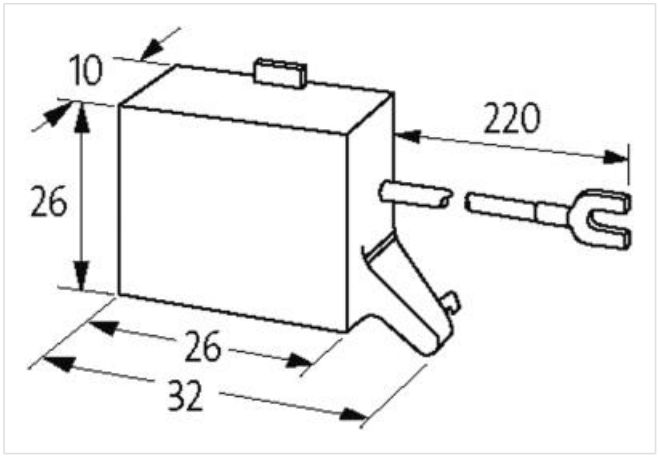

Ilustracja zastępcza

Dane handlowe

ECLASS-6.0	27371013
ECLASS-6.1	27371013
ECLASS-7.0	27371013
ECLASS-8.0	27371013
ECLASS-9.0	27371013
ECLASS-10.1	27371013

Informacje zawarte w tym arkuszu danych zostały opracowane z najwyższą starannością.
Odpowiedzialność co do poprawności, kompletności i aktualności jest ograniczona do rażącego przewinienia. Stan: 26.04.2024

MURR ELEKTRONIK
stay connected

ECLASS-11.1	27371013
ECLASS-12.0	27371013
ETIM-5.0	EC002498
GTIN	4048879018388
Jednostka pakowania	1
Kod taryfy celnej	85363010
Kompatybilność | Kompatybilne z	
Pasujące łączniki	DIL E...C
Dane techniczne | Dane elektryczne	
Współczynnik tłumienia	1.5× UN
Dane elektryczne | Wejście	
Napięcie wejściowe AC min.	110 V
Napięcie wejściowe AC maks.	250 V
Napięcie wejściowe DC min.	110 V
Napięcie wejściowe DC maks.	250 V
Instalowanie | Podłączanie	
Connection information	samozabezpieczająca widełkowa końcówka kablowa
Ochrona urządzenia | Media	
Flame resistance	trudnopalne
Dane mechaniczne | Dane materiałowe	
Klasa palności obudowy (UL94)	V-0
Materiał obudowa	Tworzywo sztuczne
Dane mechaniczne | Dane montażowe	
Wysokość	27,5 mm
Szerokość	10 mm
Głębokość	32 mm
Warunki otoczenia | Klimatyczne	
Temperatura robocza min.	-20 °C
Temperatura robocza maks.	70 °C

Informacje zawarte w tym arkuszu danych zostały opracowane z najwyższą starannością.
Odpowiedzialność co do poprawności, kompletności i aktualności jest ograniczona do rażącego przewinienia. Stan: 26.04.2024